Кухонная система ГМ 50/36

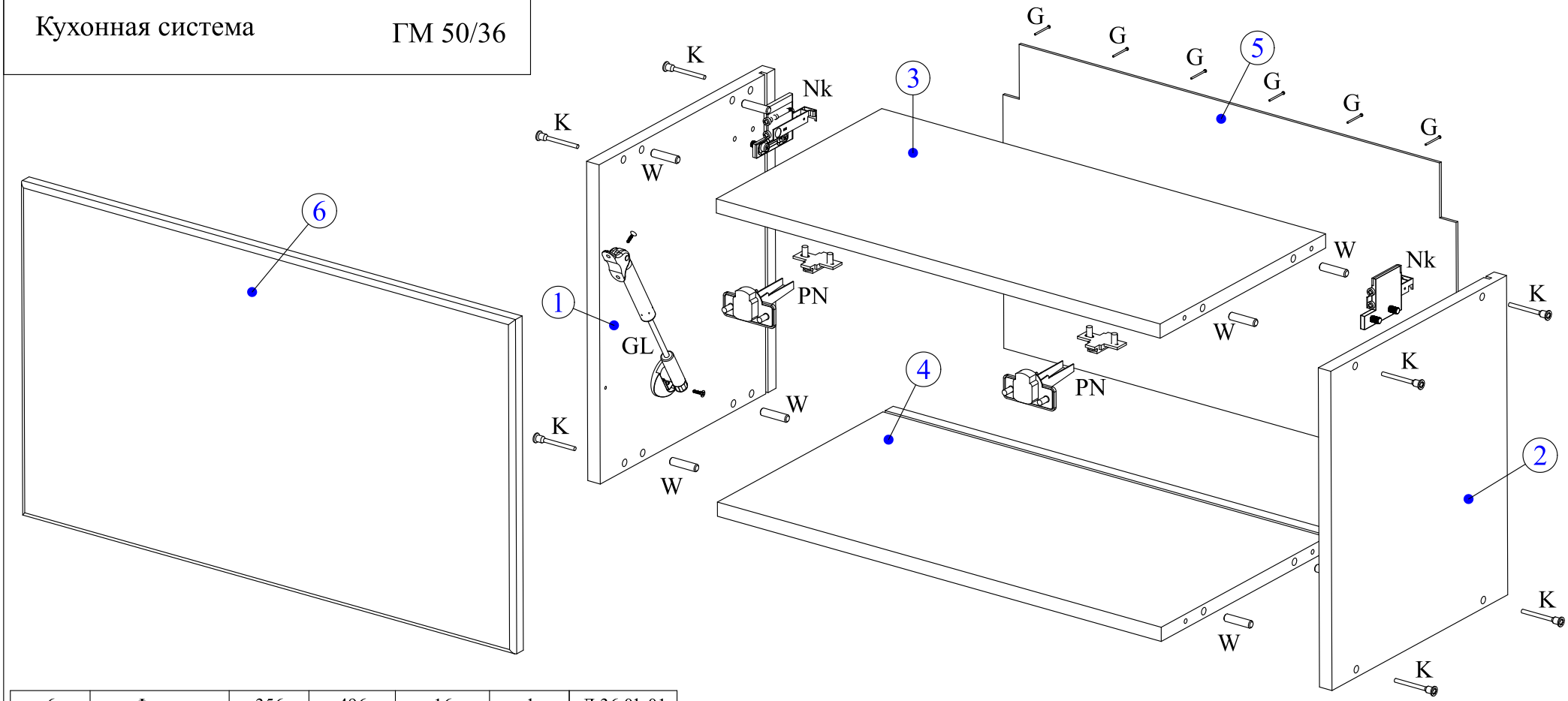

6	Фасад	356	496	16	1	Д.36.01.01
5	Стенка задняя	480	348	3.2	1	З.35.01.01
4	Горизонт	468	310	16	1	Г.36.02.02
3	Горизонт	468	292	16	1	Г.36.02.01
2	Бок правый	360	310	16	1	В.36.02.02
1	Бок левый	360	310	16	1	В.36.02.01
номер	наименование	длина	ширина	толщина	кол-во	коды

K	W	Sh	Nk	GL	G	Дюбель	Рейка	St	PN						
7x50	8x30	4x13	навеска кухонная +винт			6x80			накладная +винт						
x8	x8	x4	x2	x1	x9	x4	x2	x2	x2						
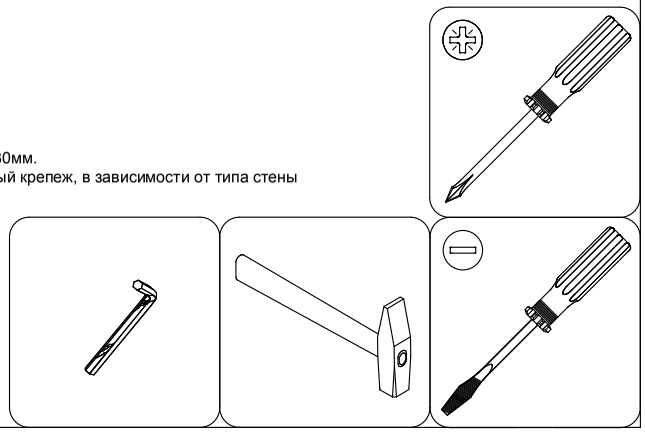
<u>Обязательно прикрепить изделие к стене!!!</u>
Незакрепленное изделие может причинить вред здоровью и жизни
Дюбель подходят для кирпичных и бетонных стен с толщиной не менее 80мм.
Для других типов стен необходимо самостоятельно докупить необходимый крепеж, в зависимости от типа стены